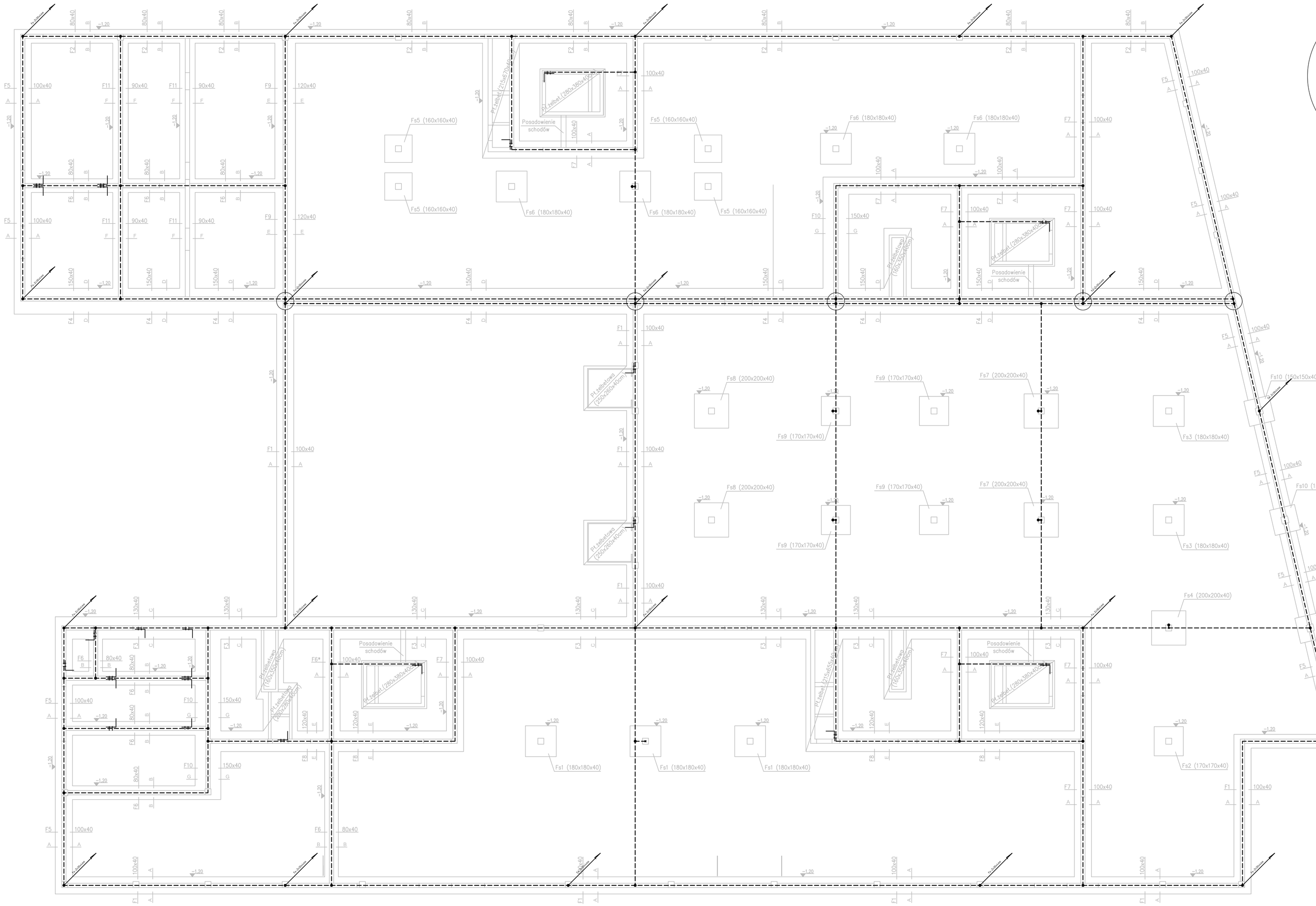

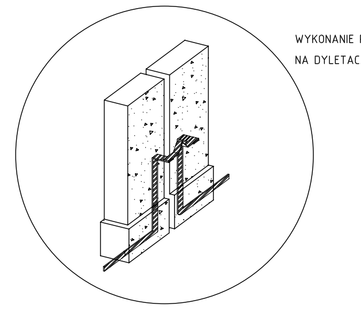

WYKONANIE POŁĄCZENIA UZIOMU
NA DYLETACJI BUDYNKI

Legenda:

- uziom fundamentowy, taśma Fe-Zn 30x4mm
- połączenie spawane na dł. min l-0,1cm
- wyprowadzenie uziomu do szyny wyrównawczej na poziom posadzki, zapas l-2m
- wyprowadzenie zwodów pionowych na poziom dachu

UWAGI dot. uiomu fundamentowego:

Obowiązkowo wykonać uziom fundamentowy z taśmy Fe-Zn30x4, tworzacy siatke uziomu max. 20x20m, wykorzystując tasme stalowo- cynkowa 30x4mm, tasme uk^{3}adac w dolnej warstwie ^{3}awy fundamentowej szerszym bokiem pionowo i utrzymac w takim po^{3}ozeniu za pomoca podstawek podczas zabetonowania, tak aby ze wszystkich stron by^{3}a otoczona warstwa betonu o grubosci co najmniej 5cm. Wszystkie po^{3}aczenia nalezy wykonywac metoda spawania, tak aby d^{3}ugosc powierzchni spawanej wynios^{3}a min. 10cm. Wyprowadzic wypusty uziemiajace zakonczone szynami wyrównawczymi w miejscach wskazanych na rysunku. W miejscu dyletacji budynku połączenie uziomu wykonać wg. szczegółu 'A'.

We wskazanych miejscach należy wyprowadzić bednarkę Fe-Zn 30x4mm do instalacji odgromowej, bednarkę należy układać w ścianach konstrukcyjnych przed zalaniem betonem. Na poziomie dachu taśmę należy zakończyć zaciskiem do podłączenia zwodów poziomych instalacji odgromowej.

Pomiar rezystancji uziemienia ze względu na sposób wykoania instalacji należy wykonać metoda udarową. Nie przewiduje się montażu złącz kontrolno-pomiarowych instalacji odgromowej.

METROPOLIS
BIURO ARCHITEKTONICZNE
70-240 Szczecin, ul. Narutowicza 12
tel.:(091) 434 73 43 fax:(091) 435 19 95
e-mail: info@biurometropolis.pl www.biurometropolis.pl

PROJEKTOWAŁ: mgr inż. Jarosław Burlak upr. nr POM/0160/POOE/07	podpis:
SPRAWDZAJĄCY: inż. Bronisław Nowak upr. nr POM/0157/POOE/07	podpis:
OPRACOWAŁA: mgr inż. Patryk Dominiak	podpis:

Nazwa inwestycji:
INSTYTUT LOTNICTWA - BUDYNKI BIUROWO NAUKOWE

Adres inwestycji:
dz.ewidencyjna nr 537 w obrębie 2-06-02
(przy al.Krakowska 110/114 w Warszawie)

Inwestor:
INSTYTUT LOTNICTWA
Aleja Krakowska 110/114 , 02-256 Warszawa

Obiekt:
BUDYNKI BIUROWO NAUKOWE

Temat rysunku:
RZUT FUNDAMENTÓW - UZIOM

Branża:
ELEKTRYCZNA

Fazo:
PROJEKT WYKONAWCZY

skala:	data:	nr rys.:
1:100	MARZEC 2011	E11

PRAWA AUTORSKIE ZASTRZEŻONE / COPY RIGHTS RESERVED
projekt ten chroniony jest prawem zgodnie z Ustawą o Prawie Autorskim
wszelkie kopiowanie, powielanie, dostosowanie i dokonywanie zmian
bez zgody autora jest niedozwolone i podlega karze